HEWI

Education

www.hewi.com

HEWI Education
Individuelle Ausstattungslösungen

HEWI Education
Individual equipment solutions

Ausstattungslösungen für Kindergärten, Grundschulen und weiterführende Schulen müssen eine Vielzahl an Anforderungen erfüllen. Sie müssen dauerhaft großer Belastung standhalten und deshalb robust gestaltet sein. Die architektonische Gebäudestruktur sollte den Bedürfnissen der jeweiligen Altersgruppe angepasst sein und so ein Ambiente schaffen, das zum Spielen und auch zum gemeinsamen Lernen einlädt. HEWI bietet individuelle Lösungen für die jeweiligen Objektanforderungen. Entdecken Sie unser Sortiment für den Bereich Education und planen Sie mit uns individuelle Ausstattungswelten – von der Tür bis ins Bad.

Equipment solutions for playschools, primary schools and senior schools must meet a wide range of requirements. HEWI products for children are safe to use and designed as robust so that they can consistently resist large loads. The architectural design of the building should meet the needs of the respective age group and create an atmosphere that encourages play and also learning. HEWI supplies individual solutions that meet the respective requirements of the building. Browse through our range for the education sector and design customised environments with us – from doors to washrooms.

GERMAN DESIGN AWARD WINNER 2019

ICONIC AWARDS 2018 INNOVATIVE ARCHITECTURE winner

ICONIC AWARDS 2018 INNOVATIVE MATERIAL winner

universal design consumer favorite 2015

universal design expert favorite 2015

Kindergarten und Grundschule | Kindergarten and primary school 4

Rund um den Waschplatz | Around the washing area
Kindgerechte Sanitärräume | Children-friendly sanitary solutions 6
Waschtische und Spiegel | Washbasins and mirrors 8
System-Armaturen | System fittings 10
Zahnputzbecherleisten | Tumbler racks 12
Farbenfrohe Kinderwelten | Colourful children‘s worlds 14
Kinderleichte Nutzung | Child‘s play to use 16
Universal Design im Kinderbad | Universal design in children‘s bathrooms 18
Planungsempfehlungen | Planning recommendations 24

Individuelle Flurgestaltung | Individual corridor design
Alles an seinem Platz | Everything in its place 26
Mobiliar M 20 | Furniture M 20 28
Für Groß und Klein | For big and small 30
Garderoben und Hakenleisten | Cloakrooms and hook rails 32
Orientierung und Ordnung | Orientation and order 34
Planungsempfehlungen | Planning recommendations 36

Alles im Griff | A good grip on everything
Beschläge für Fenster und Türen | Hardware for windows and doors 38
Sicheres Greifen | Secure grip 40

Weiterführende Schulen | Higher education schools 42

Modulare Sanitärausstattung | Modular sanitary equipment
Serie 477/801 | Range 477/801 44

Flure und Treppenhäuser | Corridors and stairways
Beschläge für Flucht- und Rettungswege | Fittings for escape and rescue routes 50
Belastbare Beschlaglösungen | Durable fitting solutions 52
Garderoben, Handläufe und Beschilderungen | Cloakrooms, handrails and signage systems 54

Barrierefreie Lösungen | Barrierfree solutions
Serie 805 Classic | Range 805 Classic 56

Kontakt und Service | Contact and service 60

Kindergarten und Grundschule
Kindergarten and primary school

Produkte, die in Krippen, Kindertagesstätten, Kindergärten oder Schulen eingesetzt werden, sollten robust und sicher gestaltet und sprichwörtlich kinderleicht zu nutzen sein. Darüber hinaus spielen Pflegeleichtigkeit und Hygiene eine wichtige Rolle. Fröhliche Farben und individuelle Lösungen schaffen ein kinderfreundliches Ambiente.

Products used in daycare centres, playschools or schools should be robust and safe, and using them should literally be child's play. Also, easy of care and hygiene play an important role. Cheerful colours and individual solutions create a child-friendly atmosphere.

Kindertagesstätte Snipet Kammgarnspinnerei, Brandenburg (Deutschland)
Daycare centre Snipet Kammgarnspinnerei, Brandenburg (Germany)

In der Wasserstadt Brandenburg an der Havel wurde das Projekt der modernen Kindertagesstätte „In der Kammgarnspinnerei" in den letzten Jahren erfolgreich umgesetzt. Im modernen Sanitärbereich sorgen kindgerechte sowie barrierefreie Produkte von HEWI für eine einfache Bedienung und Reinigung.

The modern daycare centre project ‹In der Kammgarnspinnerei› in the water town of Brandenburg an der Havel was completed successfully in recent years. Accessible products and products designed for children by HEWI were installed in the sanitary facilities to ensure simple use and easy cleaning.

www.hewi.de/referenzen
www.hewi.com/references

Rund um den Waschplatz
Around the washing area

Kindgerechte Sanitärlösungen
Children-friendly sanitary solutions

Splash it: Händewaschen und Zähneputzen machen doch gleich viel mehr Spaß, wenn die Waschplatzgestaltung an die Bedürfnisse der kleinen Nutzer angepasst ist. HEWI bietet ein Komplett-Sortiment rund um den Waschplatz, das mit fröhlichen Farben geradezu zum Waschen und Planschen einlädt.

Das Sortiment umfasst Waschtische, Spiegel, Armaturen, Zahnputzbecherleisten und Accessoires wie Seifenspender oder WC-Papierrollen-Halter. HEWI Produkte werden im Sinne des Universal Designs entwickelt. So bieten wir Ihnen selbstverständlich auch Lösungen für die inklusive Ausstattung von Kindergärten, Kindertagesstätten und Grundschulen.

Splash it: washing hands and cleaning teeth is much more fun if the washbasins are designed to meet the needs of the small users. HEWI supplies a full range of products for washstands in cheerful colours that make washing and splashing much more fun.

The range includes washbasins, mirrors, fittings, tumbler racks and accessories such as soap dispensers or toilet roll holders. HEWI products are developed within the meaning of Universal Design. Of course, we also offer solutions for inclusive facilities in playschools, daycare centres and primary schools.

Waschtische und Spiegel
Washbasins and mirrors

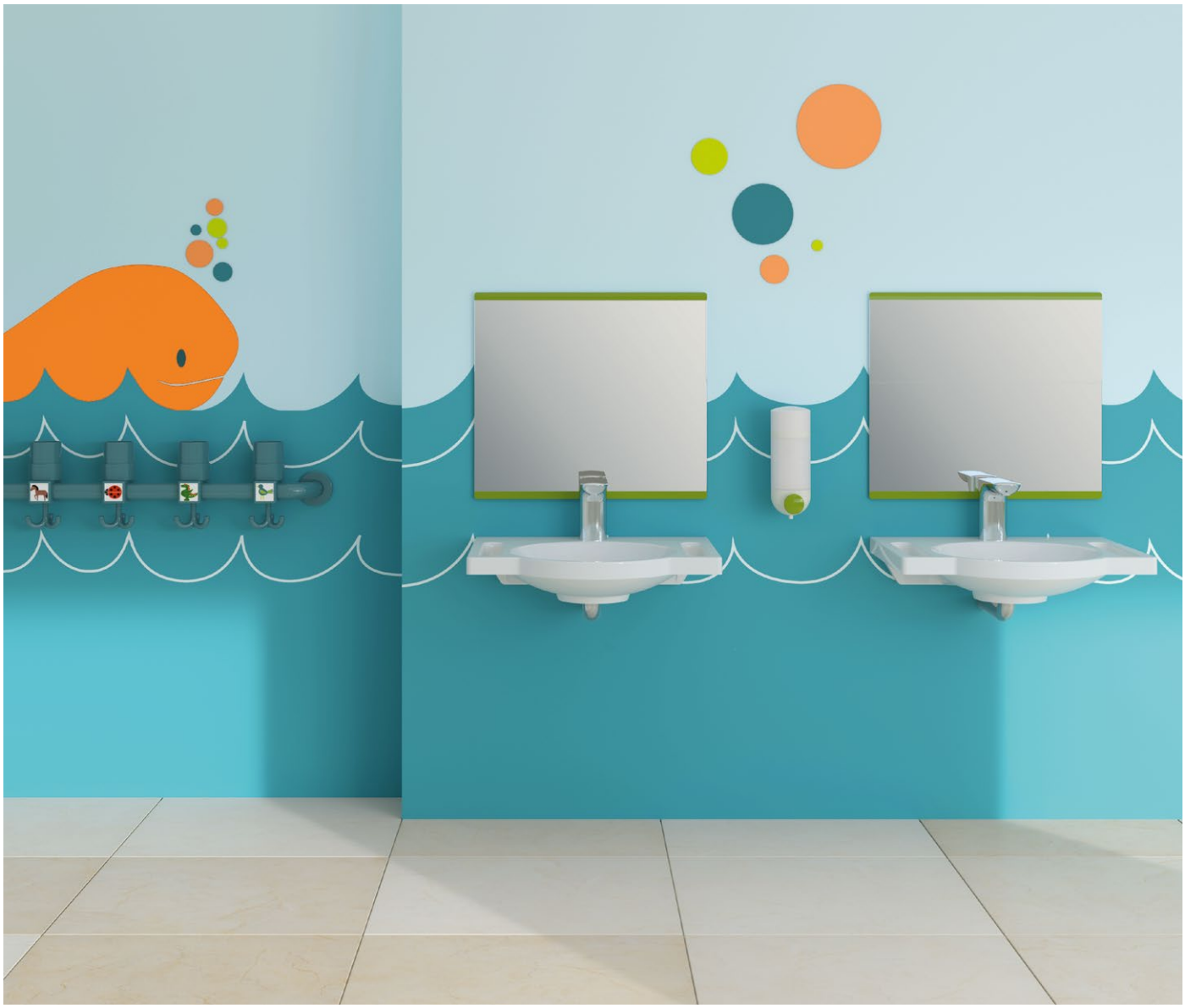

Speziell für kleine Nutzer hat HEWI Waschtische und Spiegel entwickelt, die den Anforderungen an Produktlösungen in Kindergärten und Grundschulen entsprechen. Das Waschtischsortiment umfasst Einzel- und Doppelwaschtische sowie eine Variante mit integrierten Griffmulden. Erhältlich sind die Waschtische und Spiegel wahlweise in klassischem Weiß oder als zweifarbige Variante mit fröhlichem Apfelgrün.

Die Spiegel aus ESG-Sicherheitsglas verfügen über eine Splitterschutzfolie sowie eine Aushängesicherung.

Die Waschtische eignen sich hervorragend für den Einsatz in Kindergärten und Grundschulen, da sich Verschmutzungen – sogar von Fingerfarben oder Acrylfarben – rückstandslos entfernen lassen.

HEWI has designed washbasins and mirrors, specifically for small users, that meet the requirements for product solutions in playschools and primary schools. The washbasin range includes single and double washstands and a variant with integrated recess grips. The washbasins and mirrors are optionally available in classic white or as a two-coloured variant with a contrast in cheerful apple green.

The mirrors made of ESG safety glass are equipped with a shatterproof film as well as a safety mounting catch.

The washbasins are ideal for use in playschools and primary schools because dirt, even from finger paints or acrylic paints, can be completely removed.

Einzelwaschtisch
Die feinen Radien der Waschtische lassen erst gar keine Ecken oder Kanten entstehen, an denen Kinder sich stoßen könnten. Der schmale Rand sowie die kompakte Gestaltung der Mineralguss-Waschtische ermöglichen, dass auch kleine Kinder die Armatur mühelos erreichen.

Single washbasin
The fine radii of the washbasins means there are no corners or edges created on which children could bruise themselves. The narrow edge and compact design of the mineral composite washbasins also enable small children to reach the fittings effortlessly.

Doppelwaschtisch
Neben den Einzelwaschtischen sind auch Doppelwaschtische erhältlich, die sich besonders für den Einsatz in Kindertagesstätten eignen und aufgrund der porenfreien Mineralguss-Oberfläche besonders pflegeleicht sind.

Double washbasin
In addition to single washbasins, there are also double washbasins available that are highly suitable for use in day-care centres and are easy to clean thanks to the pore-free mineral cast surface.

Integrierte Barrierefreiheit
Für inklusive Ausstattungskonzepte bietet HEWI kleine Waschtischlösungen mit integrierten Griffmulden. Sie geben Sicherheit und Unterstützung und können aufgrund ihrer Tiefe von Kindern auch im Sitzen genutzt werden.

Integrated accessibility
HEWI supplies small washbasin solutions with integrated recessed grips for inclusive equipment concepts. They provide a sense of security and support and, due to their low height, they can also be used by children in a seated position.

Ausführliche Informationen zu den Waschtischen finden Sie auf unserer Website unter www.hewi.de/waschtische.
Detailed information on the washbasins can be found on our website under www.hewi.com/washbasins.

Fröhlicher Blickfang und intuitiver Gebrauch
Cheerful eye-catcher and intuitive use

AQ 800 K EINHEBEL-WASCHTISCHMISCHER UND AQ 477/801 EINHEBEL-WASCHTISCHMISCHER
Die Griffelemente der Einhebel-Waschtischmischer AQ 800 K und AQ 477/801 sind aus Polyamid gefertigt und angenehm zu greifen. Da nur der Funktionsbereich der Armatur farbig gestaltet ist, signalisiert der Farbakzent die Nutzung und unterstützt Kinder damit im intuitiven Gebrauch.
HEWI System-Armaturen erfüllen höchste Ansprüche an Funktionalität, Hygiene und Sicherheit.

AQ 800 K SINGLE LEVER WASHBASIN MIXER TAP AND AQ 477/801 SINGLE LEVER WASHBASIN MIXER TAP
The gripping elements of the AQ 800 K and AQ 477/801 single lever washbasin mixer taps are made of polyamide and are pleasant to grip. As only the functional area of the fitting is coloured, the colour accent signals the use and therefore helps children to use it intuitively.
HEWI system fittings fulfil the highest standards of functionality, hygiene and safety.

Einhebel-Waschtischmischer AQ 800 K
Einhebel-Waschtischmischer AQ 800 K

Einhebel-Waschtischmischer AQ 477/801
Einhebel-Waschtischmischer AQ 477/801

Unter www.hewi.de/armaturen erhalten Sie ausführliche Informationen zu den HEWI System-Armaturen sowie eine Übersicht zu weiteren Modellen.
Only available in selected countries. Under www.hewi.com/fittings can be found further information.

AQ 800 ELEKTRONISCHE WASCHTISCHARMATUR
Die elektronische HEWI *SENSORIC* Waschtischarmatur lässt sich kinderleicht bedienen. Der Wasserfluss wird mit einer Handbewegung aktiviert. Er stoppt automatisch nach einem voreingestellten Zeitintervall, selbst wenn der Sensor beispielsweise durch ein Handtuch blockiert wird. So können Überschwemmung und Wasserverschwendung durch versehentlichen Dauerbetrieb vermieden werden.

AQ 800 ELECTRONIC WASHBASIN FITTING
The HEWI SENSORIC electronic washbasin fitting is child's play to operate. The flow of water is activated with a movement of the hand. It stops automatically after a preset time interval, even if the sensor is blocked, for example, by a hand towel. This prevents flooding and water wastage through accidental continuous operation.

HEWI MINI-THERMOSTAT
Mit dem HEWI Mini-Thermostat wird die Nutzung der System-Armaturen noch sicherer, indem es die maximale Auslauftemperatur des Wassers regelt und begrenzt. Eine Thermostat-Kartusche im Inneren gleicht Temperatur- und Wasserdruckschwankungen aus, sodass die Wassertemperatur konstant gehalten wird. Wenn der Kaltwasserzufluss ausfällt, stoppt der Wasserfluss, sodass der Nutzer sich nicht verbrühen kann. Der Einsatz des HEWI Mini-Thermostats wird zu jedem Einhebel-Waschtischmischer und jeder elektronischen Waschtischarmatur empfohlen.

HEWI MINI THERMOSTAT
The HEWI mini thermostat makes the system fittings even safer to use, as it controls and limits the maximum discharge temperature. A thermostat cartridge inside levels out any temperature and water pressure fluctuations, so that the water temperature is kept constant. If the cold water supply fails, the flow of water stops so that the user cannot scald themselves. Use of the HEWI mini thermostat is recommended for each single lever washbasin mixer tap and electronic washbasin fitting.

BRAUSETHERMOSTAT HEWI SAFE TOUCH
Die HEWI SAFE TOUCH Technologie kühlt den Armaturenkörper im Inneren. Dadurch bleibt die Oberfläche des Brausethermostats angenehm temperiert, sodass eine Berührung nicht zu Verbrennungen führen kann. Die Thermostat-Kartusche gleicht Temperatur- und Wasserdruckschwankungen aus. Die Heißwassersperre verhindert versehentliches Verbrühen, indem die Wassertemperatur auf 38 °C begrenzt wird. Ist wärmeres Wasser gewünscht, muss die Heißwassersperre erst über einen Druckknopf gelöst werden.

HEWI SAFE TOUCH SHOWER THERMOSTAT
HEWI SAFE TOUCH technology cools the inside of the fitting body. This keeps the surface of the shower thermostat at a pleasant temperature, so that it cannot cause burns if touched. The thermostat cartridge levels out fluctuations in temperature and water pressure. The hot water inhibitor prevents accidental scalding by limiting the water temperature to 38 °C. If hotter water is required, the hot water inhibitor must be released first by pressing a button.

Zahnputzbecherleisten
Tumbler racks

BELIEBIG ERWEITERBAR
Die praktische Zahnputzbecherleiste ist beliebig durch ein Ergänzungsmodul jeweils um vier Plätze erweiterbar. Optional ist sie auch als Ablage mit Haken erhältlich. Die Halterungen sind in Reinweiß oder Apfelgrün verfügbar.

EXTENDABLE AS AND WHEN REQUIRED
An add-on module enables the practical tumbler rack to be extended by four additional slots as and when required. This is also available as a shelf with a hook as an option. The mountings are available in pure white or apple green.

SICHERHEIT
HEWI Zahnputzbecherleisten entsprechen den Vorgaben der DGUV-Richtlinie 82 „Kindertageseinrichtungen“. Sie halten einer maximalen statischen Belastung von 20 kg stand.

SAFETY
HEWI tumbler racks conform to the requirements of DGUV Guidelines 82 «Child daycare facilities».
They withstand a maximum static load to 20 kg.

ZAHNPUTZBECHERLEISTE MIT HANDTUCHHAKEN
Optional ist die Zahnputzbecherleiste mit Handtuchhaken erhältlich. Die Öffnung der abgeschirmten Handtuchhaken (Einzel- oder drehbare Dreifachhaken) ist zur Sicherheit zur Wand zeigend platziert.

TUMBLER RACK WITH TOWEL HOOKS
The tumbler rack is optionally available with towel hooks. The opening of the shielded handtowel hook (individual or twisting triple hook) is positioned facing the wall for safety.

ZAHNPUTZBECHERLEISTE
Platzsparend können mehrere Zahnputzbecherleisten übereinander angeordnet werden. Wird die Zahnputzbecherleiste ohne Handtuchhaken eingesetzt, empfiehlt sich der Einsatz des praktischen HEWI Papierhandtuchspenders.

TUMBLER RACK
Several tumbler racks can be arranged above each other to save space. If the tumbler rack without towel hooks is used, we recommend use of the practical HEWI paper towel dispenser.

Farbenfrohe Kinderwelten
Colourful children’s worlds

Kinderleichte Nutzung
Child’s play to use

Der Einsatz von Farben erleichtert Kindern die intuitive Bedienung. Die Accessoires aus System 800 K verfügen über farbige Funktionsbereiche, die in allen HEWI Farben gestaltet werden können. Die Modularität des Systems erlaubt eine umfassende Ausstattung des Sanitärraums, angefangen mit klassischen Accessoires über Komfortprodukte bis zu Produkten für barrierefrei gestaltete Bereiche.

Auch die Beschläge aus System 111 für den Trennwandbereich können farblich abgestimmt werden. Die Produkte sind aus hochwertigem, besonders langlebigem Polyamid gefertigt. Die hochglänzenden Oberflächen sind glatt und porenfrei und somit besonders hygienisch, da sie leicht zu reinigen sind.

The deliberate use of colour facilitates intuitive use by children. The accessories of range 800 K have colourful functional areas that can be designed in all HEWI colours. The modular nature of the system allows sanitary facilities to be equipped with classic accessories, comfort products or products for accessible areas.

Even the fittings of range 111 for the partition wall area can be colour-coordinated. The products are made of high-quality, very durable polyamide. The high-gloss surfaces are smooth and non-porous, and are therefore very hygienic as they are easy to clean.

Universal Design im Kinderbad
Universal design in children’s bathrooms

Viele Einrichtungen für Kinder, wie Kindergärten oder Kindertagesstätten, arbeiten heute schon inklusiv. Anders als der Begriff der Integration, der aussagt, dass Menschen mit Behinderungen in ein bestehendes System einbezogen werden sollen, bedeutet Inklusion, dass alle Menschen ganz selbstverständlich dazugehören und die gleichen Chancen haben müssen. Dies gilt auch schon für kleine Kinder, die ein Handicap haben. Universal Design bedeutet für HEWI, Produkte zu entwickeln, die von allen Menschen gleichermaßen nutzbar sind – egal ob groß, klein, mit oder ohne Rollstuhl.

Gezielt eingesetzte farbige Kontraste erleichtern die Orientierung und ermöglichen eine intuitive Nutzung. Da in System 800 K ausschließlich die Funktionselemente farbig gestaltet sind, werden diese hervorgehoben und die Funktion veranschaulicht.

Sind die Funktionselemente zudem in einer Kontrastfarbe zur Umgebung gestaltet, werden sie auch für Kinder mit Seheinschränkungen leicht wahrnehmbar.

HEWI bietet barrierefreie Systemlösungen für die Bereiche Sitzen, Stützen und Greifen, die sich aufgrund ihres reduzierten und freundlichen Designs optimal und unauffällig in jedes Kinderbad einfügen.

Lots of facilities for children, be it playschools or daycare centres, have inclusive policies today. The term «integration» means that persons with disabilities are included into an existing system; «inclusion», on the other hand, means that all persons need to be included from the outset and have equal opportunities. This also applies to small children who have a handicap. For HEWI, Universal Design means developing products that can be used intuitively by all people – regardless of whether they are tall or small, or with or without wheelchair.

Deliberately used colour contrasts facilitate orientation and enable intuitive use. As only the functional elements of the system 800 K are coloured, they are highlighted and the function is illustrated.

If the functional elements are also designed in a colour that contrasts with the surroundings, they are also easy to perceive for children with impaired vision.

HEWI supplies accessible systems solutions for sitting, supporting and gripping; these can be easily and subtly installed in any children›s washroom thanks to their reduced and friendly design.

Sicherheit geben
Providing safety

Der Waschtisch verfügt über integrierte Griffmulden, die Unterstützung bei eingeschränkter Kraft und Mobilität geben. Aufgrund seiner Tiefe kann er von Kindern auch im Sitzen und mit dem Rollstuhl genutzt werden. Beim Seifenspender ist die Drucktaste sowohl farbig als auch haptisch hervorgehoben.

The washbasin has integrated recessed handles that offer support to persons with limited strength or mobility. Due to their low height, they can also be used by children in a seated position or in wheelchairs. The push button of the soap dispenser is also highlighted by its colour and surface texture.

Farbe und Funktion
Colour and function

Besonders im Hinblick auf die Förderung der Selbstständigkeit der Kinder spielt die kindgerechte Ausstattung der Sanitärbereiche in Kindergärten oder Kindertagesstätten eine wichtige Rolle. Ein durchgängiges, abgestimmtes Farbkonzept wirkt nicht nur freundlich und trägt zum Wohlfühlen bei, es erleichtert den Kindern auch die Orientierung.

Die farbigen Funktionsbereiche an den Produkten aus System 800 K, wie beispielsweise die Griffebene des Stützklappgriffs, erleichtern die intuitive Bedienung. Erhältlich sind Lösungen für alle Bereiche des Sanitärraums, die in ihrer Höhe an die Bedürfnisse der Kinder und an verschiedene Altersgruppen angepasst werden können – sei es rund um den Waschplatz, das WC oder die Dusche. Passende Accessoires machen die durchgängige Ausstattung komplett.

Encouraging children to become more independent plays an important role when designing child-friendly sanitary facilities in playschools or daycare centres. A continuous, harmonised colour concept is not only cheerful and boosts the sense of well-being, it acts as an orientation aid for children.

The coloured functional areas on the products from range 800 K, for instance the handle level of the folding support handle, facilitate intuitive use. The solutions are available for all areas of the sanitary facility and their height can be adapted to the needs of the children and various age groups – be it the washbasin, the toiler or the shower. Matching accessories round off the consistent furnishing range.

Planungsempfehlungen
Planning recommendations

SANITÄRRAUM
Die Ausstattung sollte so gewählt sein, dass die Verletzungsgefahr durch scharfe Kanten oder Ecken, raue Oberflächen sowie hervorstehende Teile vermieden wird.

SANITÄRKABINE
Die Kabine sollte mindestens 0,9 m breit und 1,25 m tief sein. Die Höhe der Trennwand sollte 1,2 m bis 1,4 m betragen.

WASCHTISCH
Der Ablauf sollte ohne Verschluss sein und das Waschen sollte unter fließendem Wasser möglich sein. Damit ein Rollstuhlfahrer den Waschtisch nutzen kann, muss der Waschtisch unterfahrbar sein.

ARMATUREN
Form und Griffausbildung sollten so gestaltet sein, dass die Armaturen auch für Kinder leicht zu bedienen sind. Insbesondere Einhebelmischer erfüllen diese Vorgabe.

WC
Die angrenzende Wand und Bodenfläche sollten leicht zu reinigen sein. Die wandhängende Ausführung bietet den Vorteil, dass diese leichter zu reinigen und damit hygienischer ist.

MONTAGEEMPFEHLUNGEN FÜR KINDER
Die Montageposition für Stütz- und Haltegriffe richtet sich nach dem Alter bzw. der Körpergröße der Nutzer. Bei den unten stehenden Maßangaben handelt es sich um Empfehlungen.

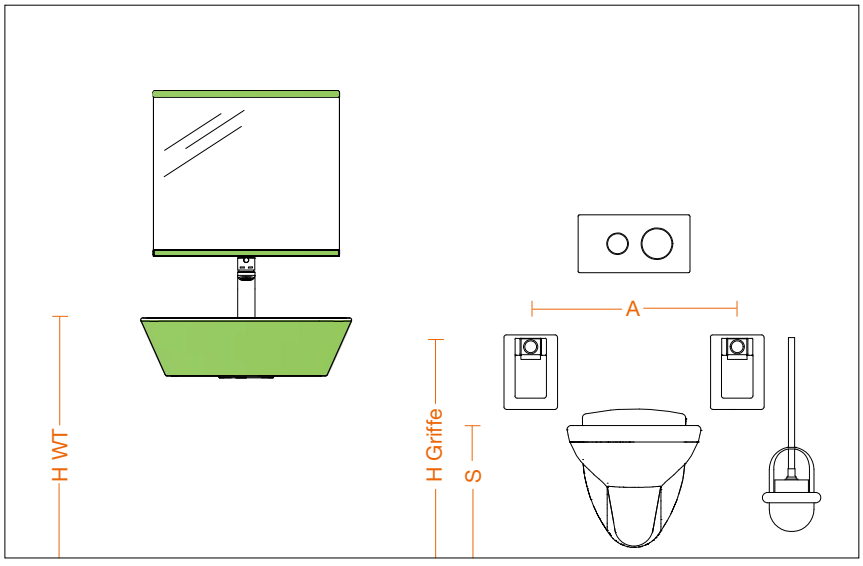

H WT: Höhe Oberkante Waschtisch in mm
H Griffe: Montagehöhe Stützklappgriffe in mm
A: Montageabstand Stützklappgriffe in mm
S: Sitzhöhe in mm

Alter	H WT	H Griffe	A	S
1 – 3	450 – 600	500	450	260
3 – 6	550 – 650	550	450	300
7 – 11	650 – 750	590	500	350

SANITARY ROOM
The fixtures and fittings should be chosen so that the risk of injuries caused by sharp edges or corners, rough surfaces and protruding parts is avoided.

SANITARY CUBICLE
The cubicle should be at least 0.9 m wide and 1.25 m deep. The partition should be between 1.2 m and 1.4 m high.

WASHBASIN
The waste outlet should be without plug and washing under flowing water should be possible. The wash-basin must be wheelchair accessible, i.e. a wheelchair can be positioned under it, so that it can be used by wheelchair users.

FITTINGS
The shape and handles should be designed so that they can be used easily by children too.
Single lever mixer taps in particular fulfil this requirement.

WC
The adjacent wall and floor surfaces should be easy to clean. The wall-hung version offers the advantage that it is easier to clean and therefore more hygienic.

INSTALLATION RECOMMENDATIONS FOR CHILDREN
The installation position for stationary supports and support rails depends on the age or height of the users. The dimensions given below are merely recommendations.

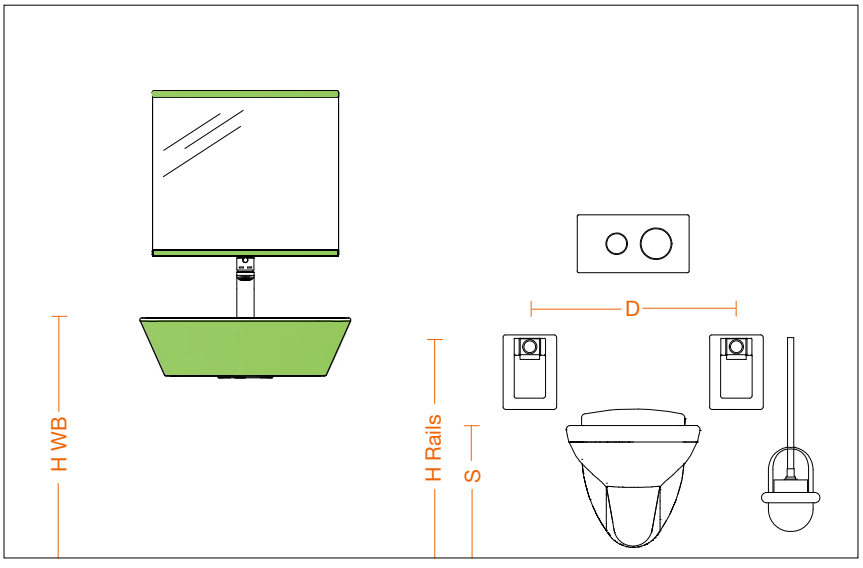

H WB: Rim height washbasin in mm
H Rails: Installation height of hinged support rails in mm
D: Installation distance of hinged support rails in mm
S: Seat height in mm

Age	H WB	H Rails	D	S
1 – 3	450 – 600	500	450	260
3 – 6	550 – 650	550	450	300
7 – 11	650 – 750	590	500	350

Individuelle Flurgestaltung
Individual corridor design

Alles an seinem Platz
Everything in its place

Drop it: Ab sofort können Flure nach dem Pippi-Langstrumpf-Prinzip gestaltet werden. Mit dem modularen Möbelsystem M 20 können individuelle Aufbewahrungslösungen geschaffen werden. Ganz wie es gefällt fügen sich die Module in jeden Kindergarten- oder Grundschulflur ein.

Der Einzelcube bildet das zentrale Gestaltungselement und kann je nach Anforderung erweitert werden. Die verschiedenen Module (Einzel-, Reihen- oder Doppelmodule) können individuell angeordnet und miteinander kombiniert werden. Auch asymmetrische Lösungen sind möglich.

Produkte für Kindergärten und Schulen müssen dauerhaft großer Belastung standhalten können. Die hochwertigen Module sind aus Birke Multiplex gefertigt. Das Material ist besonders robust und pflegeleicht. Die Produkte sind so gestaltet, dass eine Verletzungsgefahr weitestgehend ausgeschlossen ist. Sie sind für erhöhte Anforderungen in Kindergärten oder Schulen nach geltenden Richtlinien geprüft (GS, geprüfte Sicherheit).

Drop it: Corridors can now be designed according to the «Pippi-Longstocking-Principle». The modular furniture system M 20 makes it possible to create customised storage solutions. The elements can be fitted into any kindergarten or primary school corridor according to the individual needs. The single cube is the central design element and can be extended as required.

The various elements (single, series or twin versions) can be arranged and combined with each other to suit the respective requirements. Even asymmetrical solutions are possible.

Products used in kindergartens and schools must be able to withstand ongoing heavy use. The high-quality modules made made of birch multiplex. The material is very durable and easy to look after. The products are designed so that there is almost no risk of injury. They have been tested in the line with the stricter requirements for playschools or schools according to the valid guidelines (GS, tested safety).

Mobiliar M 20
Furniture M 20

Dreifachhaken schaffen zusätzliche Ordnung und setzen farbige Akzente. Ergonomische Sitzbänke in verschiedenen Höhen ergänzen das Mobiliar und fügen sich harmonisch in die Gestaltung ein. Das neue Möbelsystem eignet sich so für kleine und größere Nutzer.

Triple hooks also allow additional order and set coloured accents. Ergonomic benches in various heights round off the furniture and can be integrated harmoniously into the design. The new furniture system is therefore suitable for small and larger users.

Für Groß und Klein
For big and small

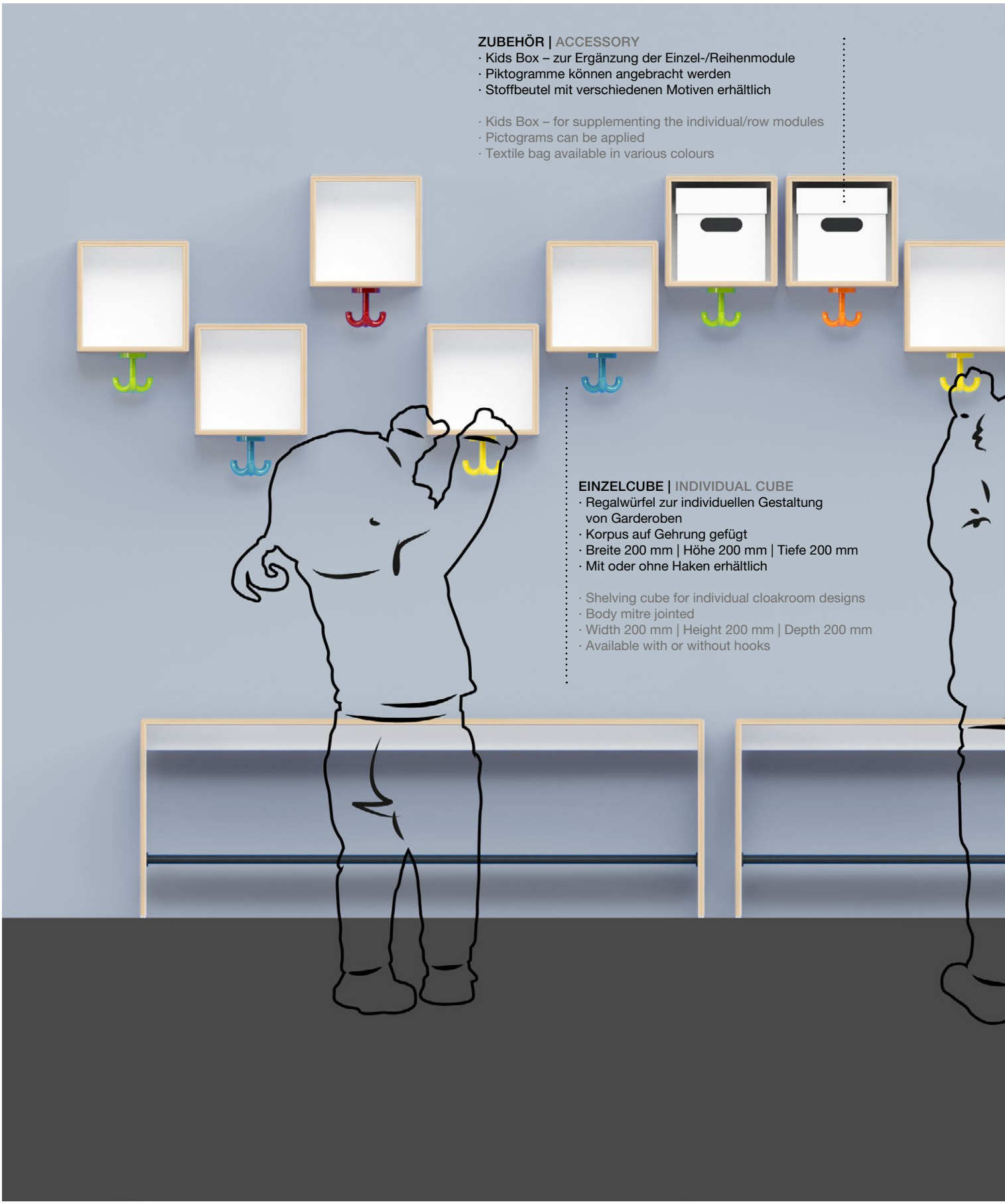

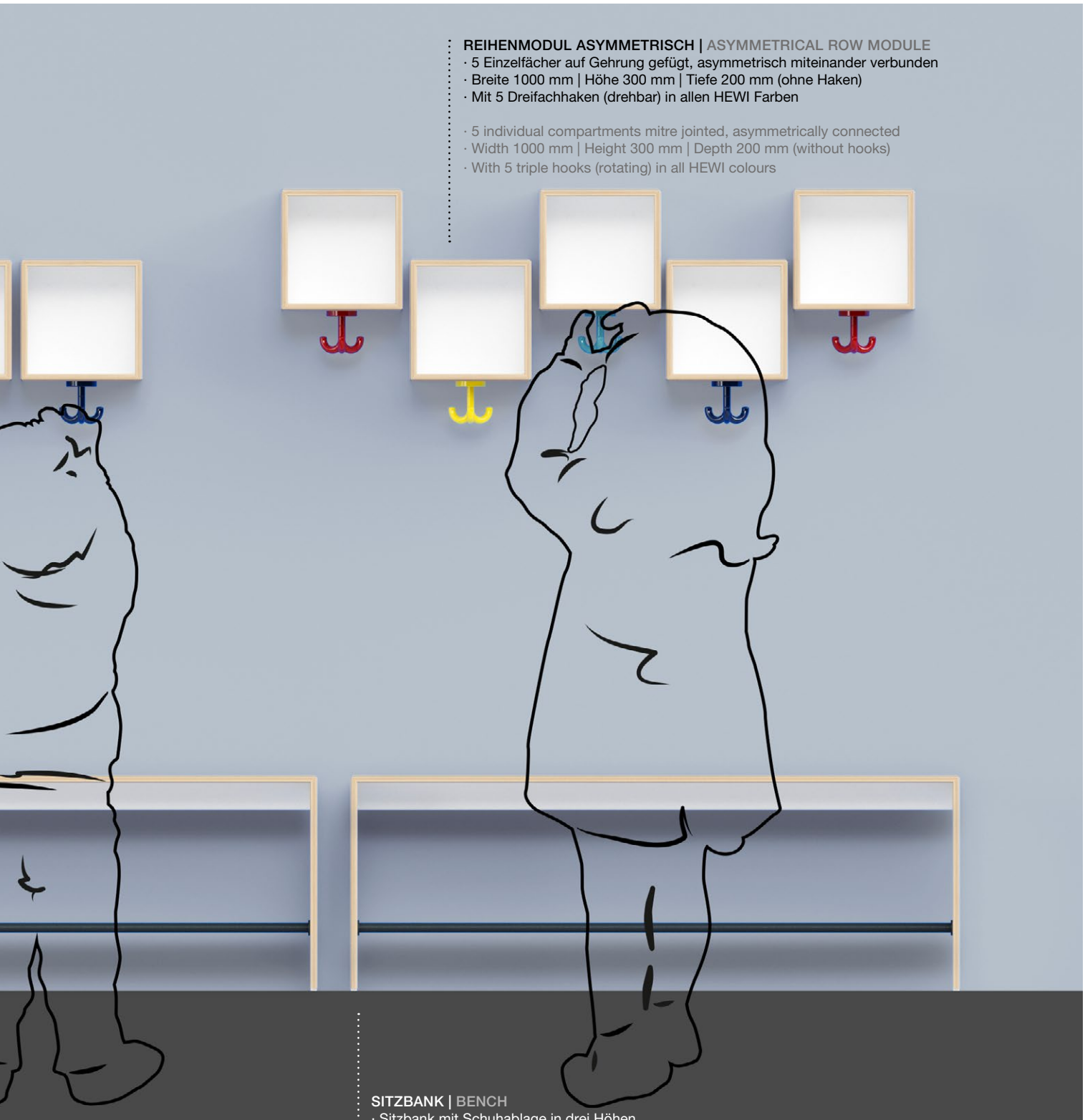

REIHENMODUL ASYMMETRISCH | ASYMMETRICAL ROW MODULE
· 5 Einzelfächer auf Gehrung gefügt, asymmetrisch miteinander verbunden
· Breite 1000 mm | Höhe 300 mm | Tiefe 200 mm (ohne Haken)
· Mit 5 Dreifachhaken (drehbar) in allen HEWI Farben

· 5 individual compartments mitre jointed, asymmetrically connected
· Width 1000 mm | Height 300 mm | Depth 200 mm (without hooks)
· With 5 triple hooks (rotating) in all HEWI colours

SITZBANK | BENCH
· Sitzbank mit Schuhablage in drei Höhen
· Schuhablage aus Stahlrohr mit abriebfester Pulverbeschichtung in Anthrazit matt
· Sitztiefe 350 mm | Länge 1000 mm | Sitzhöhe 260 mm – 430 mm

· Bench with shoe rack at three heights
· Steel tube shoe shelf with wear-resistant matt anthracite powder coating
· Seat height 350 mm | Length 1000 mm | Seat height 260 mm – 430 mm

Garderoben und Hakenleisten
Cloakrooms and hook rails

Passend zu den Sanitärsystemen sind Garderoben, Türdrücker, Fenstergriffe und Handläufe erhältlich, sodass eine durchgängige Gestaltung möglich ist. Diese sind aufgrund ihrer großen Radien für Kinderhände leicht zu greifen und minimieren die Verletzungsgefahr.

Garderoben und Hakenleisten bieten viel Stauraum und schaffen Platz zum Spielen. Farbige Garderoben, Türdrücker und Fenstergriffe, die sich kontrastreich vom Hintergrund abheben, sind auch für Kinder leicht erkennbar und erhöhen so die Sicherheit.

Speziell für Bereiche mit besonders hohen Hygieneanforderungen hat HEWI Produkte entwickelt, die über eine antimikrobielle Wirkung verfügen. Der in HEWI *active*$^{+}$ verarbeitete Wirkstoff Mikrosilber reduziert das Wachstum der Bakterien auf der Produktoberfläche kontinuierlich. Erhältlich sind Produktlösungen für Türen und Sanitärräume.

Cloakroom products, lever door handles, window handles and handrails are available to match the sanitary systems, thereby making consistent design possible throughout. Thanks to their large radii, they are easy for children‘s hands to grip and they minimise the risk of injuries.

Cloakroom products and hook rails offer plenty of storage options and create space for playing. Coloured cloakroom products, lever door handles and window handles, which are high in contrast and set themselves apart from the background, are also easy for children to recognise and thus increase safety.

HEWI has developed products with an anti-microbial effect, especially for areas with particularly high hygiene requirements. The microsilver substance incorporated in HEWI *active*$^{+}$ continuously reduces the growth of bacteria on the product surface.

Orientierung und Ordnung
Orientation and order

PIKTOGRAMME
Piktogramme erleichtern die Orientierung und schaffen Ordnung, sodass jedes Kind seinen eigenen Bereich leicht finden kann. Blanko-Etiketten bieten zudem die Möglichkeit, dass die Kinder diese selbst gestalten können.

PICTOGRAMS
Pictograms facilitate orientation and create order, so that each child can find their own area easily. Blank labels also provide the opportunity for the children to design them themselves.

DOPPELHAKEN
Die Anzahl der Doppelhaken ist individuell bestimmbar und damit auch die Länge der Garderobe. Die nach hinten zeigenden Haken erhöhen die Sicherheit.

DOUBLE HOOKS
The number of double hooks can be defined individually and thus the length of the cloakroom rail. The hooks face the rear to increase safety.

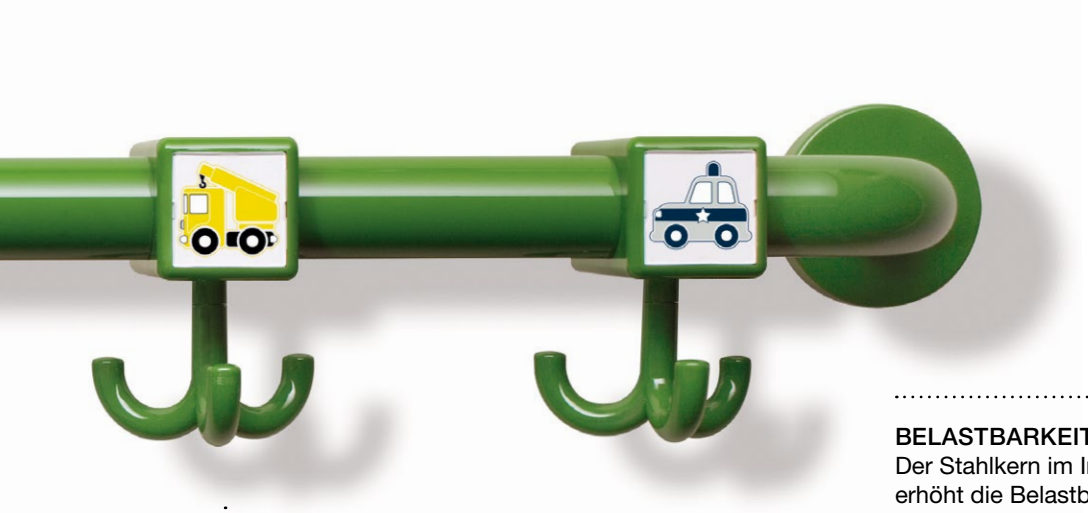

DREHBARE DREIFACHHAKEN
Der Dreifachhaken bietet viel Platz. Aufgrund der Drehbarkeit des Hakens sind die aufgehängten Sachen leicht zu erreichen.

ROTATABLE TRIPLE HOOK
The triple hook provides plenty of space. The hooks are rotatable, therefore making the hung up items easy to reach.

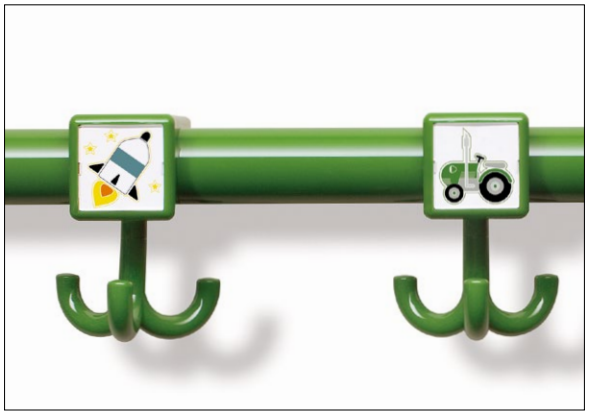

BELASTBARKEIT UND MONTAGE
Der Stahlkern im Inneren der Garderobenstange erhöht die Belastbarkeit. Die Montage ist mit den vorgerichteten Edelstahlrosetten schnell und einfach durchzuführen.

LOADING CAPACITY AND INSTALLATION
The steel core inside the cloakroom rail increases its load capacity. Installation is quick and easy with the prepared stainless steel roses.

Planungsempfehlungen
Planning recommendations

Die nachfolgenden Planungstipps sind als Empfehlungen zu sehen. Vor Ort gelten spezifische Verordnungen und Richtlinien für den Bau und die Ausstattung von Kindergärten und Grundschulen. Diese Vorgaben können durch die zuständigen Behörden und Ämter projektbezogen ergänzt werden. Im Zweifelsfall empfehlen wir Ihnen eine enge Abstimmung mit diesen.

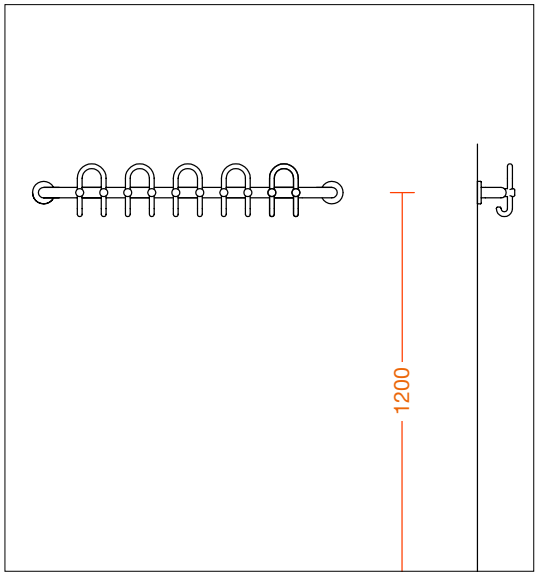

GARDEROBE
Damit die Unfallgefahr möglichst minimiert wird, sollten Garderoben laut den Richtlinien „Bau und Ausrüstung von Schulen“ (GUV 16.3) nur dort angebracht werden, wo sie Verkehrswege und Spielbereiche nicht unzulässig einengen.
Bei der Garderobe wird eine Einbauhöhe von 1100 bis 1300 mm empfohlen, wenn diese von Kleinkindern im Kindergartenalter genutzt wird.
Aus hygienischen Gründen sollte der Abstand der Garderobenhaken 150 bis 200 mm betragen. Die Abstände sollten im Zweifel mit der örtlichen Behörde abgestimmt werden.

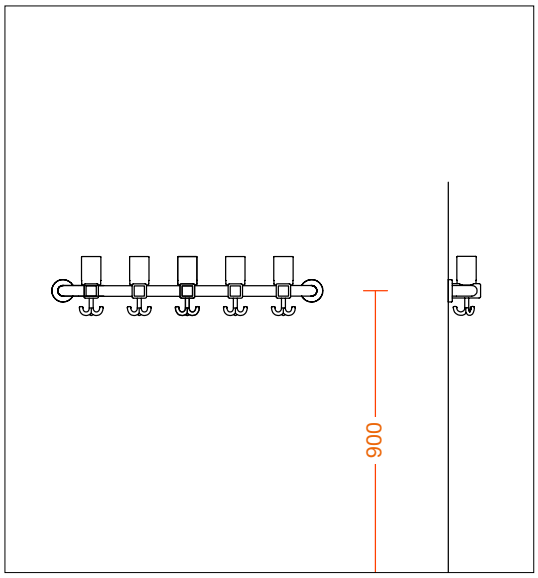

TÜREN
Die Türen sollten mit einem Klemmschutz auf der Bandseite ausgestattet sein. An den Türen der Sanitärkabinen sollten Quetsch- und Scherstellen vermieden werden. Die Türen sollten nach außen öffnen und nicht verriegelbar sein.

The following planning tips are given as recommendations. Specific regulations and guidelines exist locally for the construction and fitout of kindergartens and primary school. These requirements can then be added to by the local competent authorities and agencies. In case of doubt we recommend close consultation and coordination with them.

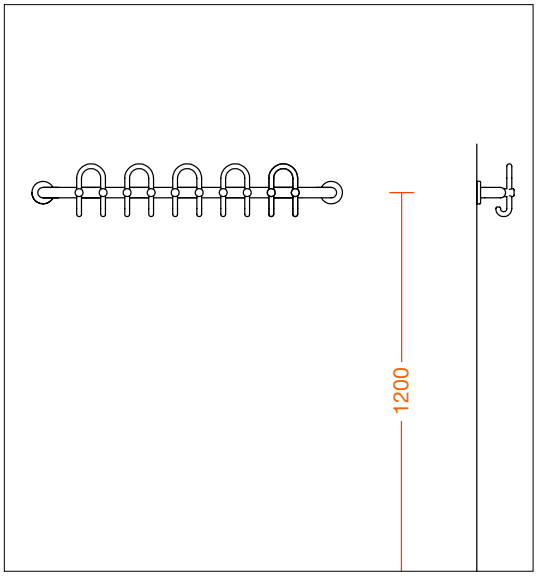

CLOAKROOM

To minimise the risk of accidents as far as possible, cloakroom rails should only be attached where they do not restrict circulation routes and play areas. We recommend an installation height between 1100 and 1300 mm for the cloakroom rail, if it is used by small children.
For hygiene reasons the spacing of the hooks for cloakroom rails should be 150 to 200 mm. If in doubt, the spacings should be agreed with the local authority.

DOORS

The doors should be fitted with anti-finger trap protection on the hinge side. Crushing and shearing traps should be avoided at the doors of the sanitary cubicles. The doors should open outwards and not be lockable.

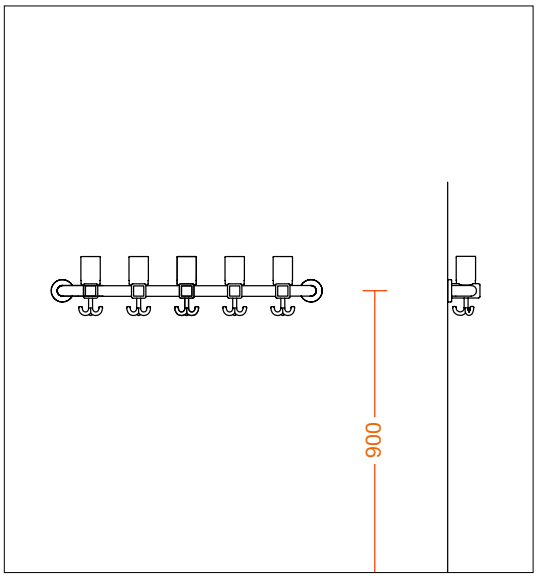

Alles im Griff
A good grip on everything

Beschläge für Fenster und Türen
Hardware for windows and doors

Ob im Eingangsbereich, den Gruppenräumen oder den Sanitärbereichen – überall steht der Schutz der Kinder im Fokus. HEWI bietet funktionale und sichere Beschläge für sämtliche Türen. Von der Eingangstür über Innentüren bis hin zum Trennwandbereich erfüllen HEWI Beschläge sämtliche Anforderungen an Sicherheit und leichtes Greifen – sowohl für die Kinder als auch die Betreuer.

Fenstergriffe ergänzen die HEWI Türdrücker perfekt. Passend zu den Sanitärprodukten und Garderobensystemen sind die Beschläge in allen HEWI Farben erhältlich. So ist eine konsequente Gestaltung in farbenfrohem Design für das gesamte Gebäude möglich.

Be it in the entrance area, the group rooms or the sanitary facilities, child safety is always the main priority. HEWI offers functional and safe fittings for all doors. From the entrance door, through inside doors and partition walls, HEWI fittings meet all requirements relating to safety and easy gripping – both for children and their supervisors.

Window handles round off the HEWI door lever handles perfectly. Fittings are available in all HEWI colours to match the sanitary products and cloakroom systems. This allows consistent and colourful designs throughout the building.

Sicheres Greifen
Secure grip

Die abgerundete Form des Türdrückers ist auch für kleine Kinderhände leicht zu greifen. Die U-Form des Türdrückers verhindert das Abrutschen der Hand. Die Form des Türdrückers verhindert auch, dass man sich im Vorbeigehen mit der Kleidung verfängt. Auch die Beschläge, wie die Griffe für den Trennwandbereich oder Eingangstüren, sind aufgrund des Rundrohrdesigns besonders ergonomisch.

Zur Erhöhung der Sicherheit bietet HEWI Polyamid-Fenstergriffe zum Abschließen. Fenster mit einer Kipp-vor-dreh Funktion ermöglichen, dass das Fenster bei verschlossenem Fenstergriff nur gekippt werden kann. Ist der Fenstergriff nicht abgeschlossen, wird der Fensterflügel bei einer 90°-Drehung zum Kippen und bei einer 180°-Drehung zur kompletten Öffnung freigegeben.

The rounded shape of the door handle is also easy for small children‘s hands to grip. The U-shape of the door handle prevents the hand from slipping off. The shape of the door handle prevents clothes becoming caught when passing the door. The fittings, such as the handle for partition walls or entrance doors are ergonomic thanks to the round tubular design.

To increase safety and security, HEWI offers lockable polyamide window handles. Windows with a tilt before turn (tilt first) function ensures that, if the window handle is locked, the window can only be tilted. If the window handle is not locked, the window casement is released for tilting with a 90° turn and for complete opening with a 180° turn.

Fenstergriff | Window handle

Griff | Handle

Drückergriff | Push/Pull handle

Modell 115.23 | Model 115.23

Griff | Handle

Weiterführende Schulen
Higher education schools

Eine klare, architektonische Gebäudestruktur, durchdachte Leitsysteme und Ausstattungslösungen, die intuitiv nutzbar sind und sich ganz selbstverständlich erschließen, wirken sich positiv auf die Lern- und Arbeitsatmosphäre in Bildungsbauten aus. Gefordert sind nachhaltige und robuste Lösungen, die dem Dauergebrauch in Schulen, Universitäten und anderen Bildungseinrichtungen standhalten und sich in ihrer Gestaltung motivierend auf das gemeinsame Lernen auswirken.

A clear architecture building structure, well thought-out control systems and equipment solutions that can be used intuitively and are easy to understand have a positive effect on the learning and working atmosphere in educational buildings. Sustainable and durable solutions are stipulated that can withstand permanent use in schools, universities and other educational facilities, and whose design has a motivating effect on learning in groups.

Universität, Wien/Österreich
University, Vienna/Austria

Die Universität in Wien ist die größte Uni im deutschsprachigen Raum – die Forschungs- und Lehreinrichtungen verteilen sich in der österreichischen Hauptstadt auf über 60 Standorte. Bei der Modernisierung des Hauptgebäudes an der Wiener Ringstraße stand die Erhaltung des Charakters des repräsentativen Renaissance-Palasts im Vordergrund.

The University in Vienna is the largest university in the German speaking region – the research and teaching facilities are accommodated in more than 60 locations spread around the Austrian capital. When the main building on the Viennese ring road was modernised the focus was on retaining the character of the representative Renaissance palace.

www.hewi.de/referenzen
www.hewi.com/references

Modulare Sanitärausstattung
Modular sanitary equipment

Bewährte Funktionalität und modernes Design
Proven functionality and modern design

Aufgrund der Vielzahl von unterschiedlichen Anforderungen ist es besonders anspruchsvoll, ein Schulgebäude im Sinne des Inklusionsgedankens für ausnahmslos alle zu gestalten. Mit HEWI haben Sie die Möglichkeit, die für Ihr Objekt optimale Lösung umzusetzen. Wir bieten Ihnen robuste, nachhaltige Systeme für WC-Anlagen, die ganz selbstverständlich um barrierefreie Elemente erweitert werden können.

Sicherheit, Hygiene, Zuverlässigkeit und dauerhafte Qualität haben Serie 477/801 zu einem Klassiker in Schulen werden lassen. Aufgrund der großen Produktauswahl ist eine Ausstattung möglich, die exakt an die individuellen Anforderungen anpassbar ist. Die kompromisslose, benutzerfreundliche Gestaltung erlaubt eine flexible Nutzung und normgerechte Ausstattung.

Due to the large number of different requirements, it is a highly complex task fitting a school building for everyone in line with the inclusion principle. HEWI offers you the possibility of realising an optimum solution for your building. We supply robust, sustainable systems for toilet facilities that can easily be expanded to include barrierfree elements as required.

Safety, hygiene, reliability and permanent quality have made range 477/801 a classic in schools. Thanks to the large choice of products, fittings can be selected that precisely meet the individual requirements. The uncompromisingly user-friendly design enables flexible use and compliant fittings.

Gestaltungsmöglichkeiten
Design possibilities

Neben der klassischen hochglänzenden Polyamid-Oberfläche ist Serie 477/801 auch in der Edition matt erhältlich. In der matten Ausführung in Weiß und Grautönen erhält der Klassiker eine warme, moderne Anmutung.

Range 477/801, for example, is now available in a matt edition in addition to high-gloss polyamide surface finishes. The classic model in the matt white and grey tones has a warm and modern look.

Oberflächenoptionen
Surface options

Die Accessoires und barrierefreien Produkte für Sanitärräume sind in der hochglänzenden Variante in allen 16 HEWI Farben erhältlich. Hochglänzendes Polyamid weist eine porenfreie, besonders hygienische Oberfläche auf und ist leicht zu reinigen.

The accessories and barrierfree products for sanitary rooms are available in high-gloss versions all 16 HEWI colours. High-gloss polyamide has a non-porous and very hygienic surface that is easy to clean.

In der Edition matt wirkt Serie 477/801 besonders modern. Die Oberfläche zeichnet sich durch eine angenehm samtige, warme Haptik aus.

Series 477/801 has a very modern appeal in the matt edition. The surface is characterised by its pleasant silky and warm feel.

Barrierefreie Lösungen
Accessibility Solutions

Dusche und WC für alle
Shower and toilet for everyone

Das Konzept der Inklusion, das barrierefreie Gestaltung differenziert betrachtet und sich nach den individuellen Bedürfnissen bzw. Kompetenzen des Einzelnen richtet, rückt in Bildungseinrichtungen immer weiter in den Fokus.

Serie 805 Classic bietet barrierefreie Lösungen für Dusch- und WC-Bereiche. So kann den Schülern beispielsweise auch die uneingeschränkte Nutzung von Sporthallen und Schwimmbädern ermöglicht werden. Die Produkte unterstützen und geben verlässlichen Halt bei eingeschränkter Kraft und Mobilität.

The inclusion concept, which looks at accessible design differently and is oriented on the individual needs or competencies of the individuals, is becoming more and more important.

Range 805 Classic offers barrierfree solutions for showers and toilets. For instance, schoolchildren are given the opportunities to make full use of sports halls and swimming pools. The products support and offer a reliable hold for people with limited strength and mobility.

Normgerechte Ausstattung
Compliant configuration

Die barrierefreien Produkte ermöglichen die umfassende Zugänglichkeit und Benutzbarkeit des Sanitärraums unabhängig von den körperlichen Voraussetzungen des Einzelnen.

Barrierfree products facilitate comprehensive accessibility and the use of sanitary facilities regardless of the physical capabilities of each individual.

Flure und Treppenhäuser
Corridors and stairways

Beschläge für Flucht- und Rettungswege
Hardware for escape routes

HEWI Panikstangen sind mit minimalem Kraftaufwand intuitiv zu bedienen und erfüllen damit die Anforderungen der DIN EN 1125 für Panikverschlüsse. Durch den aufgedoppelten Griffbereich aus farbigem Polyamid wird die Handhabung visualisiert und auch taktil erfassbar.

HEWI Drückergriffe eignen sich für Flucht- und Rettungswege nach DIN EN 179. Sie sind eine ideale Lösung für Bereichsabschnittstüren. Schwere Türen lassen sich mit einem Drückergriff mühelos mit einer Hand öffnen. Zudem bieten die Drückergriffe barrierefreien Komfort aufgrund ihrer variablen Greifhöhe.

Die HEWI Panikstange ist zudem in der Variante glow erhältlich. Nachleuchtende Elemente sorgen ohne Stromversorgung für Orientierung im Dunkeln.

HEWI panic bars can be operated intuitively with minimum effort and therefore fulfil the requirements of EN 1125 for panic exit devices. The double gripping area made of coloured polyamide visualises the handling and is also detectable tactilely.

HEWI push/pull handles are not only suitable for escape routes to EN 179. They are also an ideal solution for fire compartment doors. With a push/pull handle set, heavy doors can be opened effortlessly with one hand. They also offer accessibility comfort and convenience due to their variable gripping height.

The HEWI panic bar is also available in the glow version. Photoluminescent elements provide orientation in the dark without a power supply.

Garderoben, Handläufe und Beschilderungen
Cloakrooms, handrails and signage systems

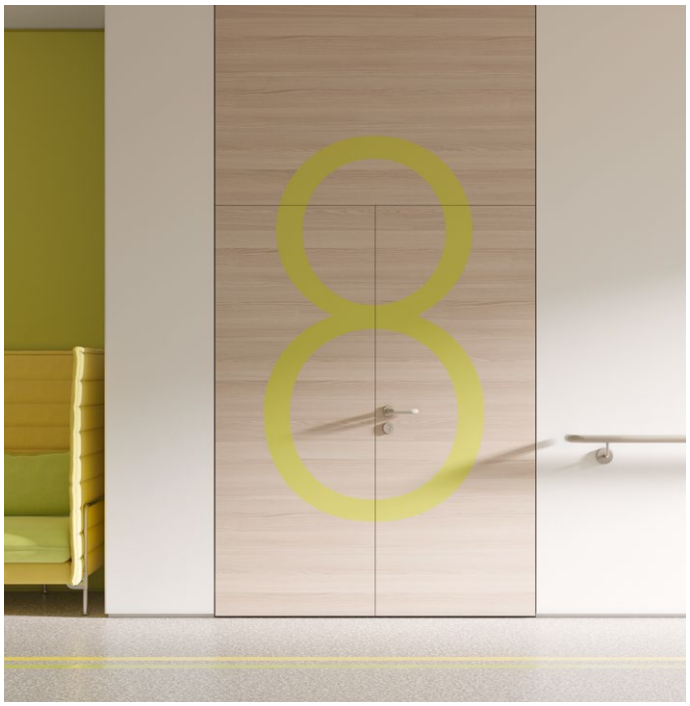

HEWI Handläufe für Flure und Treppenhäuser dienen nicht nur dem Festhalten, sie bilden ein visuelles Leitsystem durch das Gebäude. Eine besonders robuste Umsetzung in klassischem Edelstahl ist ebenso möglich wie die farbenfrohe Gestaltung in Polyamid. Handläufe müssen sich kontrastreich vom Hintergrund abheben, damit sie von Menschen mit eingeschränktem Sehvermögen als Orientierungshilfe genutzt werden können.

HEWI handrails for corridors and stairwells are not only designed for holding on to, but also act as a visual control system through the building. These can be implemented in very durable, classic stainless steel or colourful polyamide. Handrails must stand out in rich contrast to the background, so that they can be used as an orientation aid by people with impaired vision.

Eine Auswahl an Garderoben zur Wandbefestigung, mit Kleiderhaken und Kleiderbügeln passend zu den HEWI Handläufen aus Polyamid, vervollständigt den Flurbereich.

HEWI bietet auch Beschilderungslösungen in verschiedenen Designs und Materialien. Erhältlich sind Varianten mit international verständlichen Piktogrammen sowie flexibel gestaltbaren Schriftzügen.

To round off the range for corridors, there is a selection of cloakrooms for wall attachment with clothes hooks and clothes hangers to match the HEWI handrails in polyamide.

HEWI supplies signage solutions in various designs and materials. Variants are available with internationally understandable pictograms and lettering that can be designed flexibly.

Belastbare Beschlaglösungen
Durable fitting solutions

System 111 ist ein wahrer Klassiker in hochfrequentierten Gebäuden. Aufgrund der Modularität des Systems ermöglicht es immer die optimale Lösung, ohne Kompromisse bei der Gestaltung oder der Funktionalität eingehen zu müssen.

Beschläge für Eingangstüren, Bereichsabschnitte und Innentüren müssen hohen Beanspruchungen standhalten. System 111 aus matt geschliffenem Edelstahl ist ein wahrer Klassiker und bietet ein vollständiges Objektsortiment nach DIN EN 1906, DIN EN 179 und DIN 18273. Aufgrund der Modularität des Systems ermöglicht System 111 immer die optimale Lösung, ohne Kompromisse bei der Gestaltung oder der Funktionalität eingehen zu müssen.

Range 111 is a true classic in highly frequented buildings. Thanks to the modular character of the system, you can always install the optimum solution without compromising on design or function.

Fittings for entry doors, area divisions and inside doors must withstand high operational stress. Range 111 made of matt sanded stainless steel is a true classic solution and has a full range of products that comply with EN 1906, EN 179 and DIN 18273. Thanks to the modular character of range 111, you can always install the optimum solution without compromising on design or function.

Fenstergriffe | Window handles

Modell 111X | Model 111X

Griff | Handle

Service und Kontakt
Service and contact

Kontakt
Contact

Gerne beraten wir Sie persönlich. Auf unserer Website finden Sie unter www.hewi.com/kontakt Ihren Ansprechpartner schnell und einfach über die Suchfunktion.

We would be pleased to advise you in person. On our website under www.hewi.com/contact you will find your contact quickly and easily using the search function.

Website
Website

Auf unserer Website www.hewi.com finden Sie weiterführende Informationen zu den HEWI Systemen und Serien, wie beispielsweise verfügbare Farben und Oberflächen der Produkte.

On our website www.hewi.com you will find further information on the HEWI systems and ranges, for example, the available colours and surfaces of the products.

Online-Katalog
Online catalogue

Im Online-Katalog unter catalog.hewi.com finden Sie neben Produktdetails, Ausschreibungstexten, Isometrien und Montageanleitungen viele weitere Informationen.

The online catalogue under catalog.hewi.com not only contains product details, tender specification texts, isometries and installation instructions but plenty of other information too.

Newsletter
Newsletter

Unser Newsletter informiert Sie regelmäßig über Produktneuheiten und innovative Themen. Abonnieren Sie den Newsletter unter www.hewi.de/newsletter.

Our newsletter informs you regularly about new products, news and innovative topics. Subscribe to our newsletter under www.hewi.com/newsletter.

Barrierefreie Badplanung
Bathroom design for accessibility

Nutzen Sie unseren Planungsservice. Gerne unterstützen wir Sie bei der barrierefreien Badplanung nach DIN 18040, ÖNORM B 1600 oder SIA 500. Nehmen Sie unter scb@hewi.de Kontakt mit uns auf.

Use our planning & design service. We will be pleased to assist you with accessible bathroom design to DIN 18040, ÖNORM B 1600 or SIA 500. Contact us via scb@hewi.de.

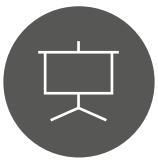

Seminare
Seminars

Profitieren Sie von unserem Fachwissen über barrierefreie Systemlösungen und deren Anwendung.
Unter www.hewi.de/seminare finden Sie das aktuelle Programm.

Benefit from our professional knowledge of accessibility system solutions and their use. For more information about our current seminar program, please visit www.hewi.com.

HEWI Systemdesign
HEWI system design

Ausgezeichnetes Design
Award-winning design

Die Reduktion auf das Wesentliche ist das Gestaltungsprinzip, das alle HEWI Systeme und Serie charakterisiert. Die herausragende Designleistung von HEWI wird immer wieder mit renommierten Designauszeichnungen bestätigt.

Reducing to that which is essential is the design principle that characterises all HEWI systems and ranges. HEWI's outstanding design is confirmed time and time again by renowned design awards.

Zertifizierte Qualität
Certified quality

Der Einsatz von hochwertigen Materialien, die präzise verarbeitet werden, garantiert hohe Qualität und lange Lebensdauer. HEWI Produkte werden von unabhängigen Prüfinstituten überwacht und zertifiziert.

The use of high-quality materials, combined with precise workmanship, ensures long-lasting quality. HEWI products are monitored and certified by independent test institutes.

Durchdachte Funktionen
Well thought-through functions

Für HEWI ist Barrierefreiheit eine Selbstverständlichkeit. Wir entwickeln innovative Produkte, die den Menschen mit durchdachten Funktionen unterstützen. Von cleveren Montagekonzepten über intuitive, sichere Nutzung bis hin zur leichten Reinigung – bei HEWI steht der Mensch im Mittelpunkt.

Accessibility is a matter of course for HEWI. We develop innovative products with clever functions that help people. Starting with clever mounting concepts and continuing through intuitive, safe use and easy cleaning – at HEWI, people are the top priority.

HEWI

DEUTSCHLAND
HEWI Heinrich Wilke GmbH
Postfach 1260
34442 Bad Arolsen
Telefon: +49 5691 82-0
Telefax: +49 5691 82-319
info@hewi.de

UNITED KINGDOM
HEWI (UK) Limited
Holm Oak Barn, Beluncle Halt
Stoke Road, Hoo
Rochester, Kent ME3 9NT
Phone: +44 1634 258200
Fax: +44 1634 250099
info@hewi.co.uk

ÖSTERREICH
Gebietsleiter:
Oliver Michael Bruckner
Bachlerteichweg 13 a/2
9500 Villach
Telefon: +43 4242 34889
Telefax: +43 4242 34892
obruckner@hewi.at

SCHWEIZ
Gebietsleiter:
Panagiotis Triantafilou
Postfach 163
8117 Fällanden
Telefon: +41 44 548 20 55
Telefax: +41 44 548 20 56
ptriantafilou@hewi.ch

ÖSTERREICH | SCHWEIZ
Service-Hotline
Freecall (Festnetz)
00800 4394 4394

www.hewi.com