SCALDASALVIETTE *Heated towel rail*

Articolo 555

A funzionamento elettrico
Electric operation

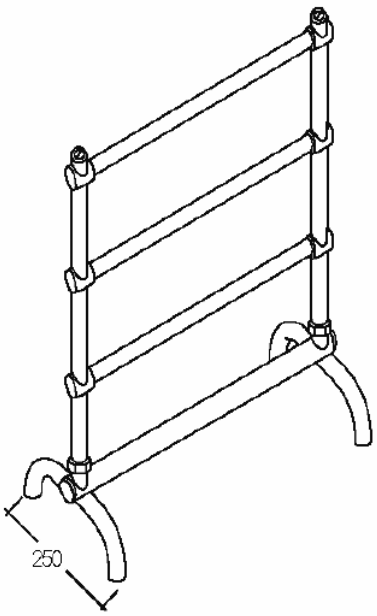

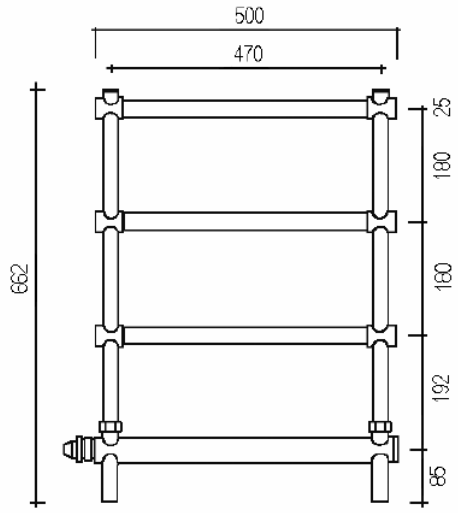

Per ΔT diversi da 50°C utilizzare la formula: $Q=Qn\ (\Delta T/50)^n$
For ΔT different from 50°C use the formula: $Q=Qn\ (\Delta T/50)^n$

Watt= Kcal/h ÷ 0,860
Kcal/h= Watt x 0,860

Articolo 555
Scaldasalviette mobile componibile, in tubo di ottone Ø 25 mm.
Altezza modulo aggiuntivo: 180 mm. (Y)
Funzionamento a 230V con cartuccia riscaldante in acciaio inox 100W, in accordo con le ultime specifiche dell'Ente di Omologazione Tedesco VDE (a richiesta funzionamento a 120V)

Article 555
Free standing modular heated towel rail in Ø 25 mm. brass tube
Additional module height: 180 mm. (Y)
Operation at 230V. 100W stainless steel heating element, in compliance with the latest requirements of German VDE (operation at 120V on request)

Modello *Model*	**Altezza** *Height*	**Larghezza** *Width*	**Interasse** *Con.centre*	**Watt (ΔT50°C)** *Watt (ΔT50°C)*	***Btu*** *Btu*	***Peso*** *Weight*
555	662mm	500mm	470mm	158	540	7,5kg

Le misure si intendono indicative e devono essere verificate in sede di installazione. I dati tecnici riportati nella presente documentazione non sono impegnativi. MARGAROLI SRL si riserva di apportare in qualsiasi momento tutte le modifiche ritenute necessarie per il miglioramento del prodotto.
The measures showed are indicative and must be verified before installation. Technical data shown in this booklet are not binding. MARGAROLI SRL shall have the right to introduce at any whatever modifications deemed necessary to the improvement of the product.

E' vietata la riproduzione totale o parziale dei contenuti testuali o grafici, in qualsiasi forma o su qualsiasi media.
Copyright © 2007